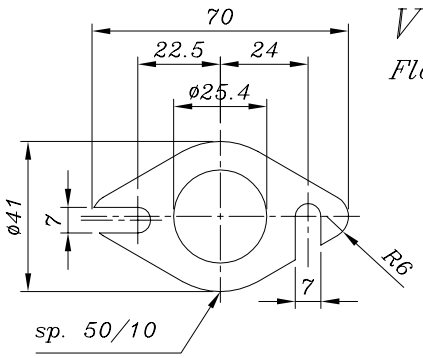

Vista da "A"
Flangia tipo "96A"

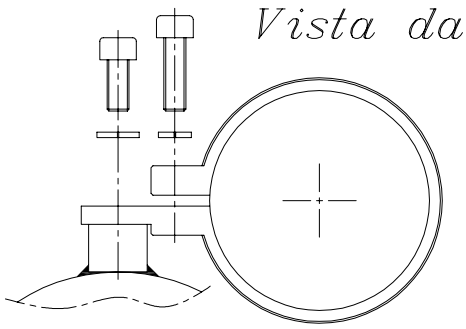

Vista da "B"

2 Dadi M6 flangiati
per MALAGUTI F15 FIREFOX '05 (Liquid cooled)

Staffa in FE per fissaggio parafango
cod. 305508501
per MALAGUTI F15 FIREFOX '05 (Liquid cooled)

Guarnizione spirotalica
øe33 øi25,3 sp.4

A

2 viti a brugola M8x25

Riduzione interna

2 Dadi M8 flangiati

2 Rondelle ø8 x ø17

Grower ø6 x ø9

ø25

Vite a brugola M6x20

Vite a brugola M6x14

080186001

3 Dadi ciechi M6
3 Rondelle ø6xø12
3 Grower ø6.5xø11

Grower ø6 x ø11

300175501

220

B

ø60

ø22

ø101

ø63

57

55

55

55

ø20

132

690

162

65

Vite flangiata M8 x 25

Vite flangiata M8 x 35

ART.4039 Silenziatore HAND MADE "TT" per

APRILIA SR STEALTH – SR RACING (cil. orizzontale – liquid cooled) –
MBK NITRO 50 KAT (mod. '00/'01) – YAMAHA AEROX 50 KAT (mod. '00/'01)
MALAGUTI F15 FIREFOX ('05 – Liquid cooled)